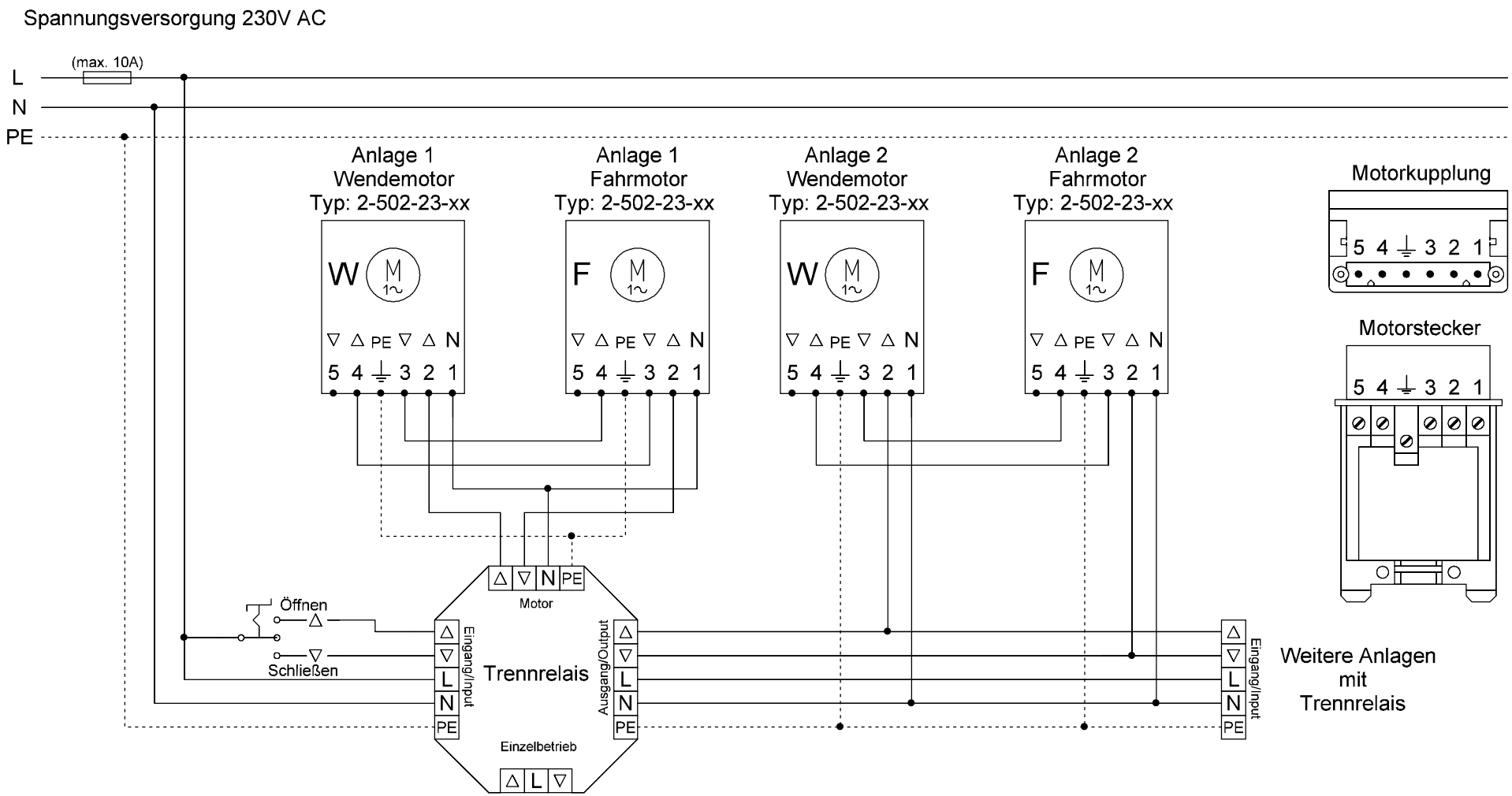

Hinweis:

Mehrere Anlagen dürfen nicht parallel geschaltet werden.
Bei Bedienung über einen gemeinsamen Schalter, bedarf es der Verwendung eines Trennrelais zwischen jeder Anlage.
Der Fahrmotor ist bei Blei-Anlagen immer Rechts angebracht.
(Rechts bei raumseitiger Ansicht der montierten Anlage)

Änderungen			Datum	Name	Bezeichnung:	Blattzahl:
Datum	Name	gez.:	01.10.2025	Hr. Brau	Anschlussplan für mehrere Elektro Blei-Anlagen	1
		gepr.:	01.10.2025	Hr. Stöver		Blatt-Nr.:
					Zeichnungs-Nr.:	1